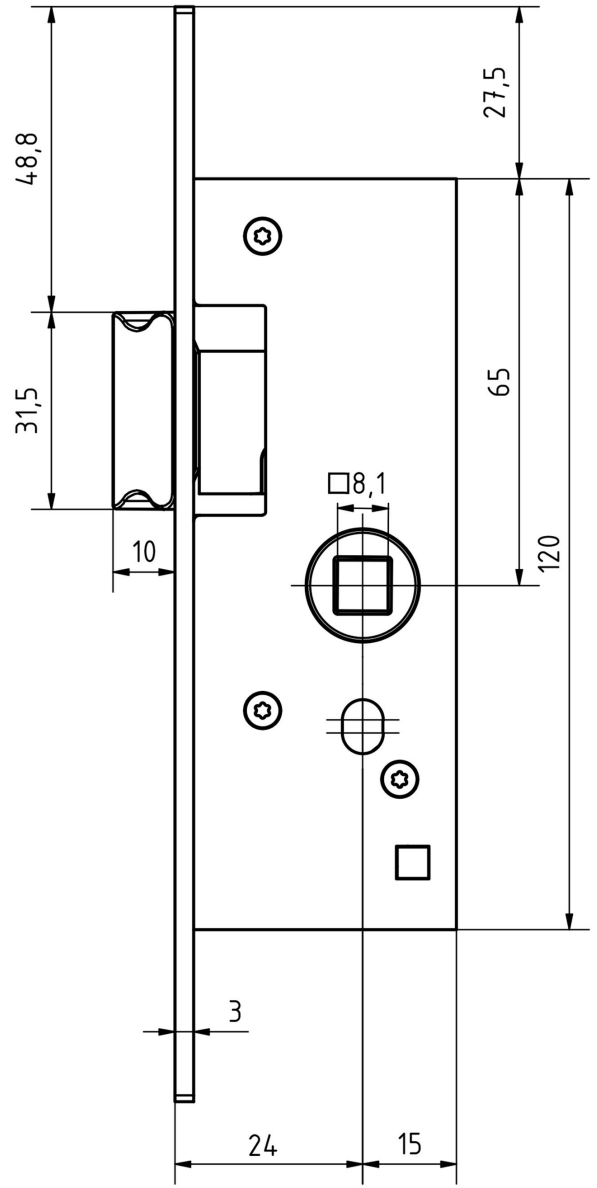
48,8
27,5
31,5
65
□8,1
10
120
3
24
15

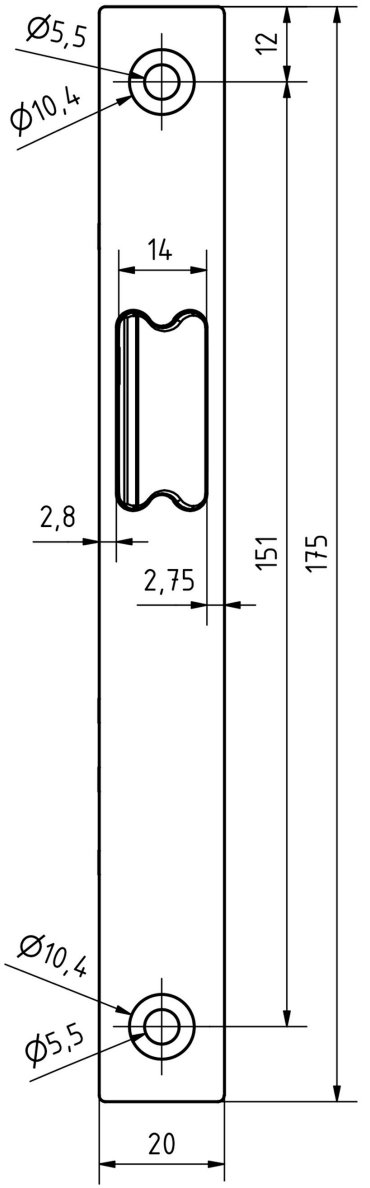
Ø5,5
12
Ø10,4
14
2,8
151
175
2,75
Ø10,4
Ø5,5
20

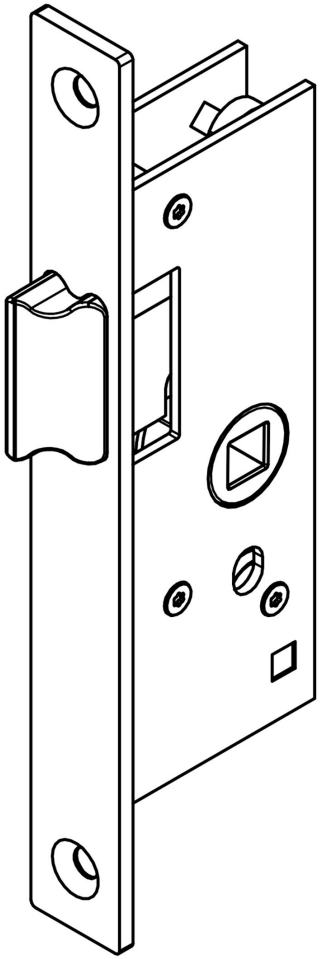

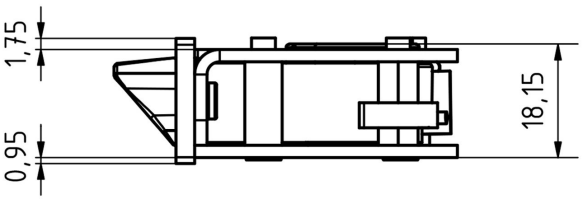
1,75
0,95
18,15